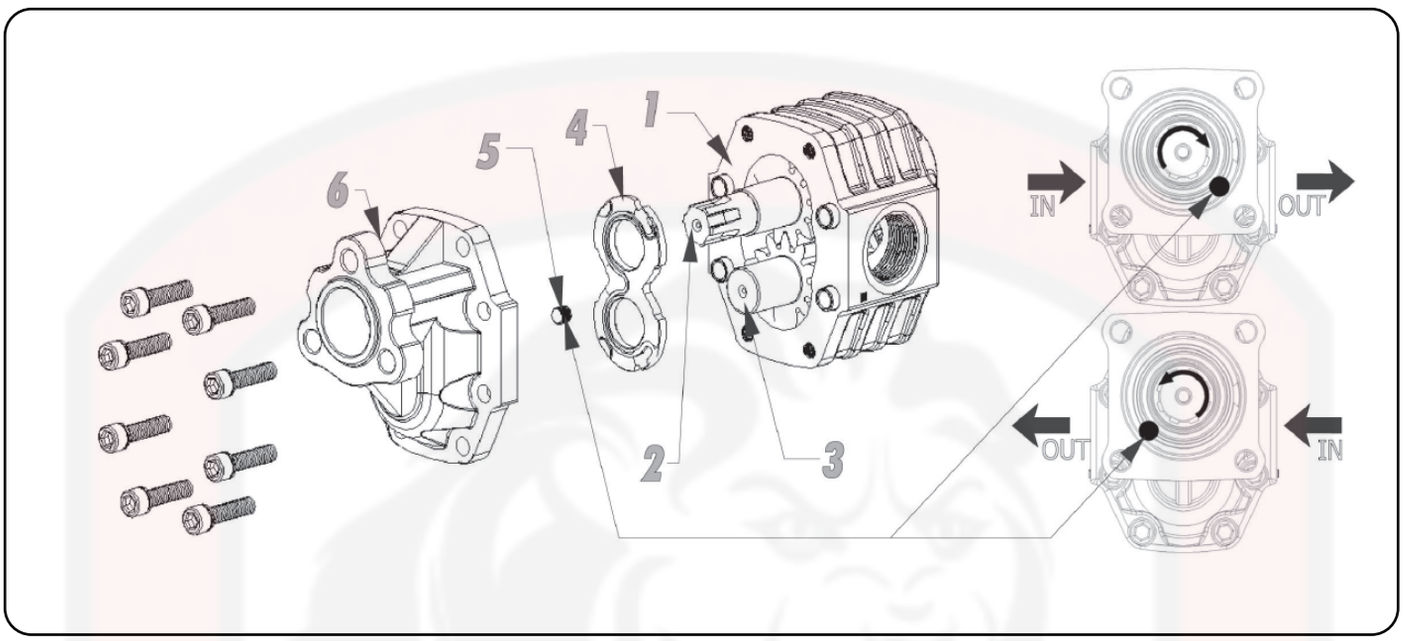

Для того чтобы изменить направление вращения насоса серии NPH или NPGH необходимо выполнить поэтапно следующие действия:

1	Снимите переднюю крышку 6.
2	Достаньте ведущий вал 2 из корпуса, для того чтобы вытащить компенсатор 4. **МАКСИМАЛЬНОЕ ВНИМАНИЕ ОБРАТИТЕ НА РАСПОЛОЖЕНИЕ КОМПЕНСАТОРА И УПЛОТНЕНИЕ, ТАК КАК КОМПЕНСАТОР ДОЛЖЕН БЫТЬ УСТАНОВЛЕН ОБРАТНО В ПЕРВОНАЧАЛЬНОМ ПОЛОЖЕНИИ!**
3	Достаньте ведомый вал 3 и установите его на бывшее место ведущего вала 2.
4	Установите ведущий вал 2 на место ведомого вала 3.
5	Установите компенсатор в первоначальное положение.
6	Открутите установочный винт 5 без головки с крышки 6 и установите его в противоположную позицию.
7	Тщательно очистите поверхности и установите переднюю крышку, повернув её на 180°.
8	Затяните болты с моментом затяжки не менее 100 Нм.

тел.: +7(495) 505-63-23
www.omfb.ru
www.gidravlikov.ru
e-mail:order@gidravlikov.ru