KIT DI MONTAGGIO PER CAMBI MERCEDES G 56-6
MOUNTING KIT FOR MERCEDES G 56-6 GEARBOXES

CODICE KIT / KIT CODE **97-30-16048**

CODICE PTO / PTO CODE **12-30**

Componenti / Kit components

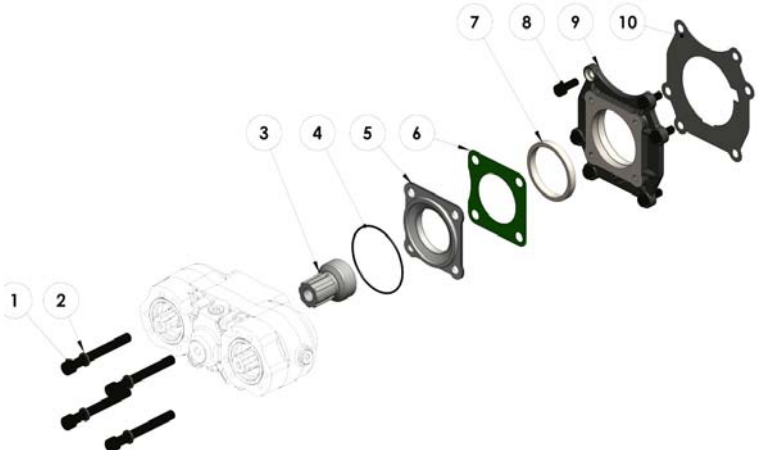

Pos.	Codice / Code	Qt.	Descrizione / Description	
1	502-000-00998	4	Vite TCE M 12x103	*Screw TCE M 12x103*
2	501-008-00063	4	Rondella elastica M12	*Washer*
3	525-002-00425	1	Ingranaggio spostabile	*Sliding gear*
4	506-006-03350	1	Guarnizione OR	*O-Ring*
5	528-007-00748	1	Flangia	*Flange*
6	507-001-00077	1	Guarnizione	*Gasket*
7	534-002-00408	1	Anello di centraggio	*Centering ring*
8	502-004-00547	4	Vite TCE M 10x25	*Screw TCE M 10x25*
9	528-007-01138	1	Flangia	*Flange*
10	507-001-00862	1	Guarnizione	*Gasket*

Spazio disponibile per applicazioni / Prop shaft clearance

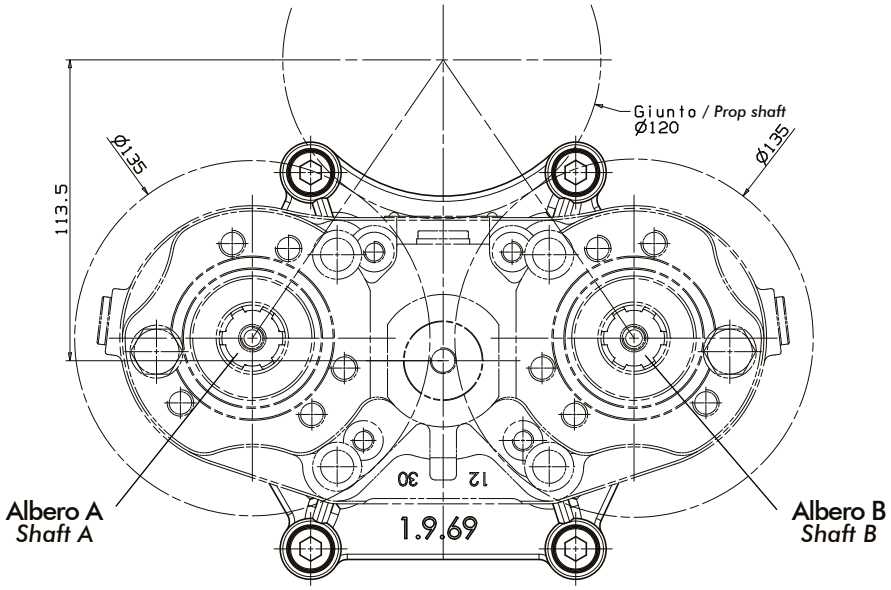

Cambio / Gearbox	Albero / Quill-shaft	Giri PTO in marcia / PTO output speed	
		Albero A/ Shaft A	Albero B/ Shaft B
G 56-6	/	1012	1012

Codice fascicolo:997-400-01230

Data: Giovedì 24 marzo 2011

Codice foglio: 997-097-16048 Rev:AA

O.M.F.B. S.p.A. Hydraulic Components
Via Cave, 7/9 25050 Provaglio d'Iseo (Brescia) Italy Tel.: +39.030.9830611
Fax: +39.030.9839207-208 Internet:www.omfb.it e-mail:info@omfb.it

We reserve the right to make any changes without notice.
Edition 2007.07 No reproduction, however partial, is permitted.

COMPANY WITH QUALITY MANAGEMENT SYSTEM CERTIFIED BY DNV = ISO 9001:2008 =