ПНЕВМОУПРАВЛЕНИЕ

Джойстик подъема / опускания кузова **N-FORCE**

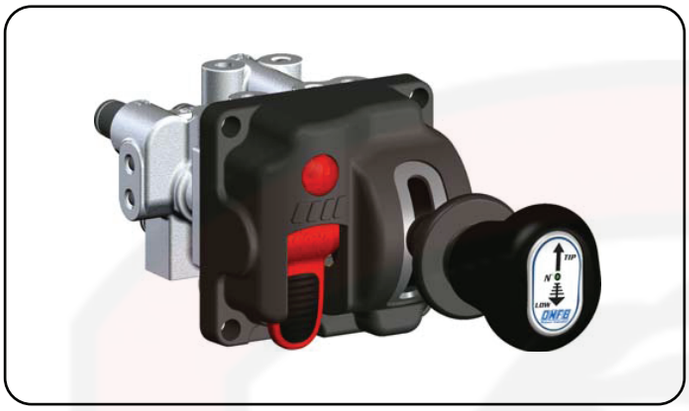

Джойстик с пневматическим пропорциональным управлением, управляющий включением КОМ и подъемом / опусканием платформы.

Имеется несколько разных исполнений для решения любых задач.

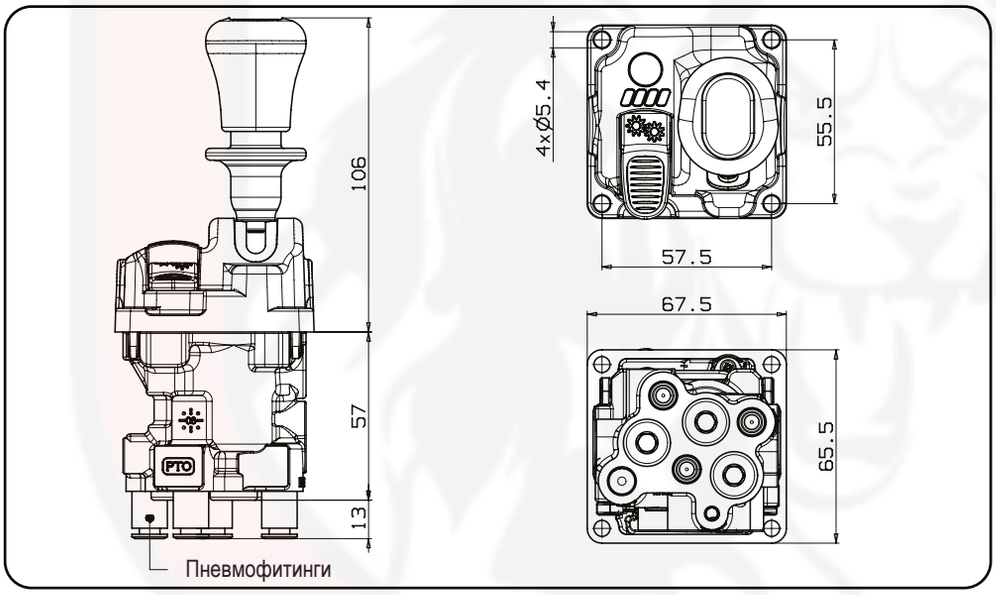

Принципиальная схема

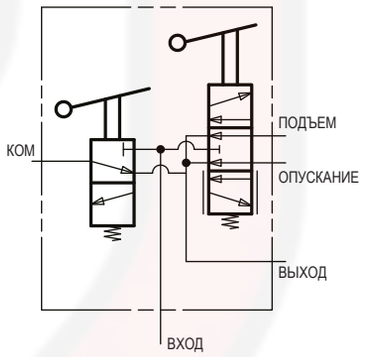

КОДЫ ЗАКАЗОВ ПРОДУКЦИИ

Возможные исполнения		Возврат джойстика в исходное положение: **Автоматический “CE”**	**Ручной** С блокировкой в нижнем и верхнем положениях	**Ручной** С блокировкой в нижнем положении
С выкл. КОМ	Автоматическое выкл. КОМ	**10000171003** Пневмофитинг Ø6	**10000171094** Пневмофитинг Ø6	**10000171209** Пневмофитинг Ø6
С выкл. КОМ	Ручное выкл. КОМ	**10000171030** Пневмофитинг Ø6	**10000171067** Пневмофитинг Ø6	**10000171127** Пневмофитинг Ø6
Без выкл. КОМ		**10000171110** Пневмофитинг Ø6	**10000171101** Пневмофитинг Ø6	**10000171218** Пневмофитинг Ø6

тел.: +7(495) 505-63-23
www.omfb.ru
www.gidravlikov.ru
e-mail:order@gidravlikov.ru