МОНОБЛОЧНЫЕ РАСПРЕДЕЛИТЕЛИ

LT-140

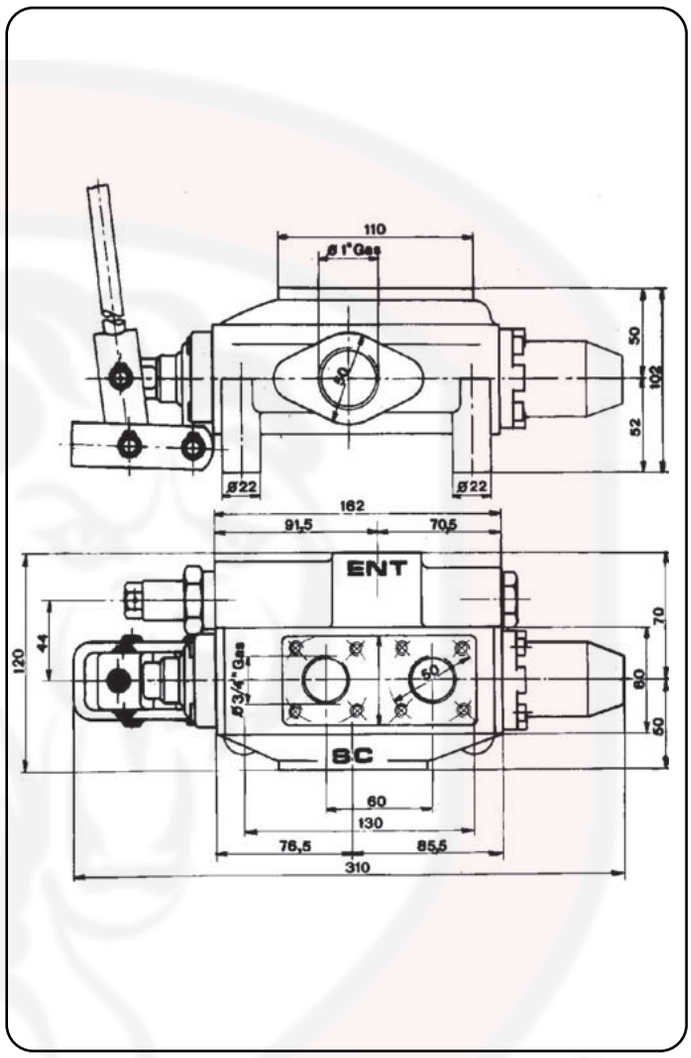

ТИП	КОД	РАСХОД	ДАВЛЕНИЕ	ВЕС
		л/мин	бар	кг
LT 140	**134.17.16**	**100**	**180**	8,2
LT 140 - с хромированным золотником	**134.17.25**			8,2

тел.: +7(495) 505-63-23
www.omfb.ru
www.gidravlikov.ru
e-mail:order@gidravlikov.ru