NPH UNI TANDEM

Рабочая жидкость	Минеральная или синтетическая, совместимая с уплотнениями: NBR, FKM, FPM, Нейлон				
Рекомендуемая кинематическая вязкость	Диапазон рабочих температур (°C)	< -40	-40 ... 10	10 ... 35	> 35
	VG (cСт= mm²/s)	16	22	32	46
Оптимальная кинематическая вязкость			VG= 10 ÷ 100 cСт		
Максимальная кинематическая вязкость при запуске			VG= 1650 cСт		
Рекомендуемый индекс вязкости VI > 100	Рабочая температура -40°C +140°C				
Фильтрация масла			> 200 бар: 10 µm < 200 бар: 25 µm		
Давление на входе			-0,3 ÷ 2 бара		
Направление вращения			Нереверсивный		

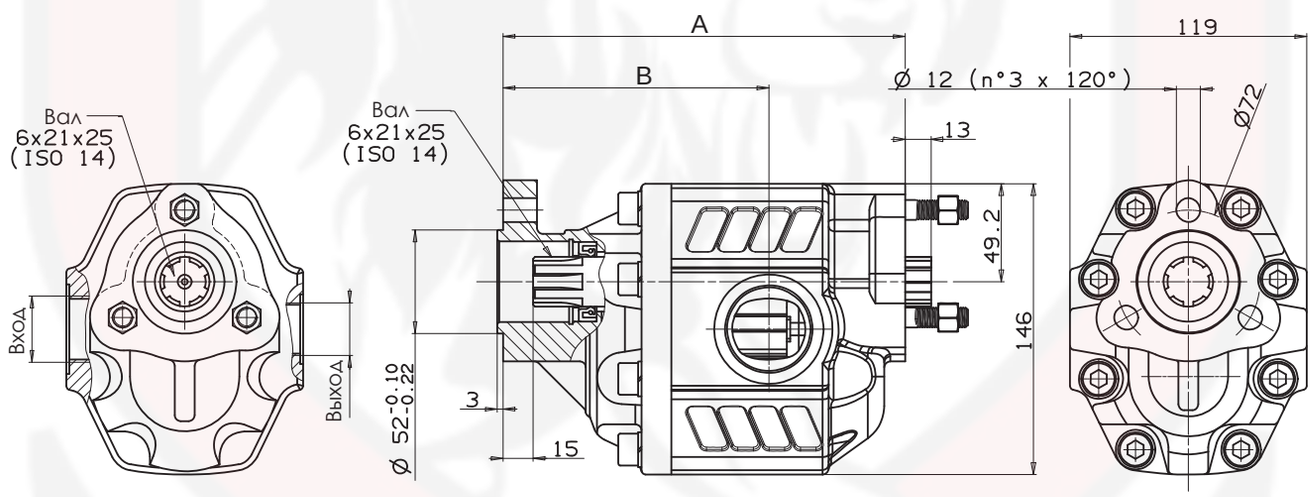

ТИП НАСОСА	КОД ЗАКАЗА		ВХОД 1	ВЫХОД 1	A	B	ВЕС
	Правое вращение	Левое вращение	ISO228	ISO228	MM	MM	КГ
NPH-17	105-023-00171	105-023-00180	G 1/2		164	103	9.6
NPH-22	105-023-00224	105-023-00233			167.5	105.5	9.8
NPH-27	105-023-00279	105-023-00288			170	108	10.1
NPH-34	105-023-00340	105-023-00359	G 3/4		175	108	10.5
NPH-43	105-023-00439	105-023-00448			181	114	11.02
NPH-51	105-023-00519	105-023-00528			186	114.5	11.3
NPH-61	105-023-00617	105-023-00626	G 1		192	120.5	11.8
NPH-73	105-023-00733	105-023-00742			200	119.5	12.4
NPH-82	105-023-00822	105-023-00831	G 1 1/4		205	126.5	12.6

тел.: +7(495) 505-63-23
www.omfb.ru
www.gidravlikov.ru
e-mail:order@gidravlikov.ru

NPH UNI TANDEM

ТЕХНИЧЕСКИЕ ХАРАКТЕРИСТИКИ

ТИП НАСОСА	ОБЪЕМ см³/об	ДАВЛЕНИЕ P1 бар	P2 бар	P3 бар	МАКСИМАЛЬНАЯ РАБОЧАЯ СКОРОСТЬ об/мин	МАКСИМАЛЬНАЯ ВРЕМЕННАЯ СКОРОСТЬ об/мин	МИН. СКОРОСТЬ об/мин
NPH-17	17.04	290	315	325	2500	3000	300
NPH-22	22.15						
NPH-27	26.18						
NPH-34	33.88	280	300	310	2200	2800	
NPH-43	43.12	270	290	300	2000	2500	
NPH-51	50.82	240	260	280			
NPH-61	60.06	220	240	250	1800	2000	
NPH-73	72.88	200	220	230	1600	1800	
NPH-82	81.08	190	210	220	1500		

P1 = Макс. рабочее давление (100%)
P2 = Макс. временное давление (20 сек. макс.)
P3 = Макс. пиковое давление (6 сек. макс.)

РАСПОЛОЖЕНИЕ КАНАЛОВ ВСАСЫВАНИЯ / НАГНЕТАНИЯ

ВРАЩЕНИЕ ВАЛА ПРОТИВ ЧАСОВОЙ СТРЕЛКИ
ЛЕВОЕ ВРАЩЕНИЕ

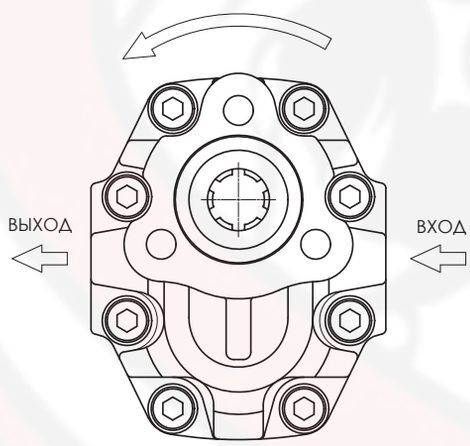

ВИД СПЕРЕДИ

ВРАЩЕНИЕ ВАЛА ПО ЧАСОВОЙ СТРЕЛКЕ
ПРАВОЕ ВРАЩЕНИЕ

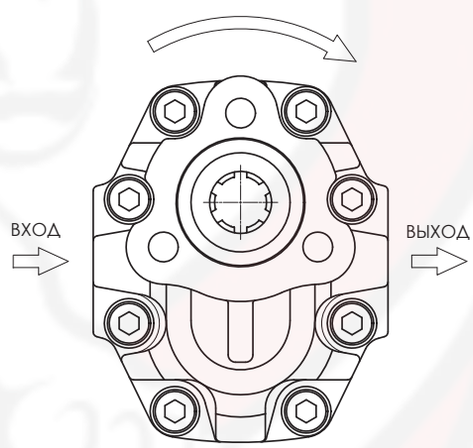

ВИД СПЕРЕДИ

МОМЕНТ ВЕСА M = S x G (Нм)

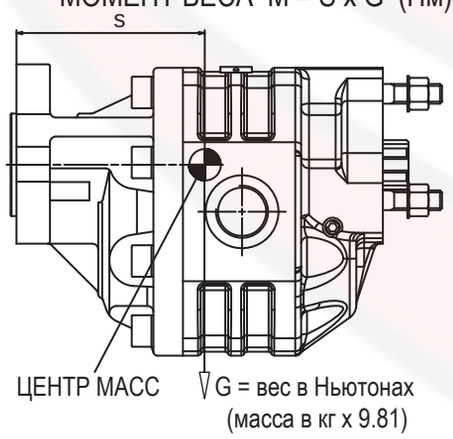

ТИП НАСОСА	S
NPH-17	95
NPH-22	97
NPH-27	99
NPH-34	101
NPH-43	104
NPH-51	107
NPH-61	111
NPH-73	115
NPH-82	119

КОМПЛЕКТ УПЛОТНЕНИЙ **105-900-00188 + 506-024-25401**